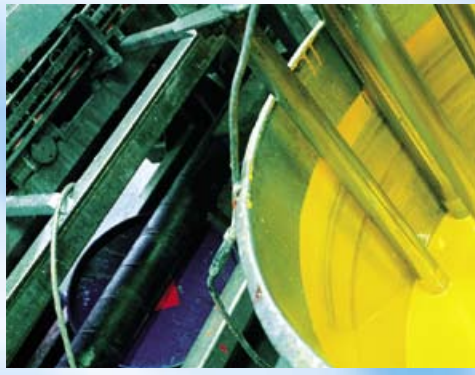

KATALÓGUS

MOTIP DUPLI GROUP

A SZÍNEK VARÁZSLATOS VILÁGA

A színek mindennapi életünk meghatározó elemei. Jelentős mértékben befolyásolják, hogy jól, vagy rosszul érezzük magunkat.
A **MOTIP DUPLI** cég már több mint egy fél évszázada gyárt kiváló minőségű, a vásárlóit világszerte lenyűgöző festékeket. Az itt bemutatott képek a németországi központban, Haßmersheimben készültek, ahol kivétel nélkül a **MOTIP DUPLI** cégcsoport aeroszolos festékeit használták fel.

A PIACVEZETŐ ÉS A VÁSÁRLÓK

Ma a **MOTIP DUPLI** cégcsoport nagyarányú európai piacvezető pozíciója mellett világszerte több mint negyven országban képviselteti magát. A hagyományos szakkereskedelmi hálózatok ellátásán túl az autóipari cégek, ipari vállalatok, valamint a multinacionális kereskedelmi láncok alkotják a cég legjelentősebb vásárlóit.

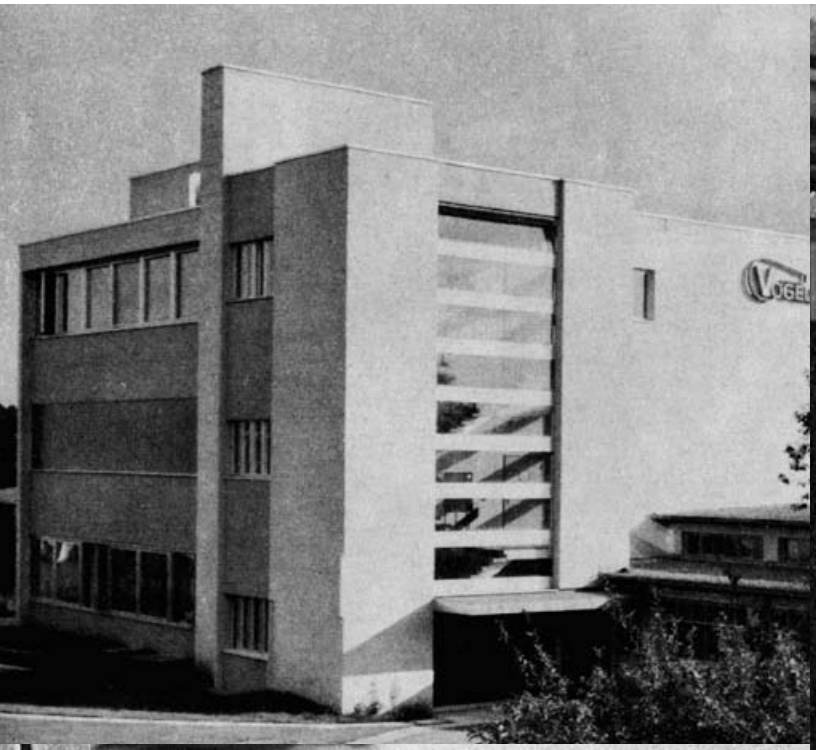

AUTO·SPRAY

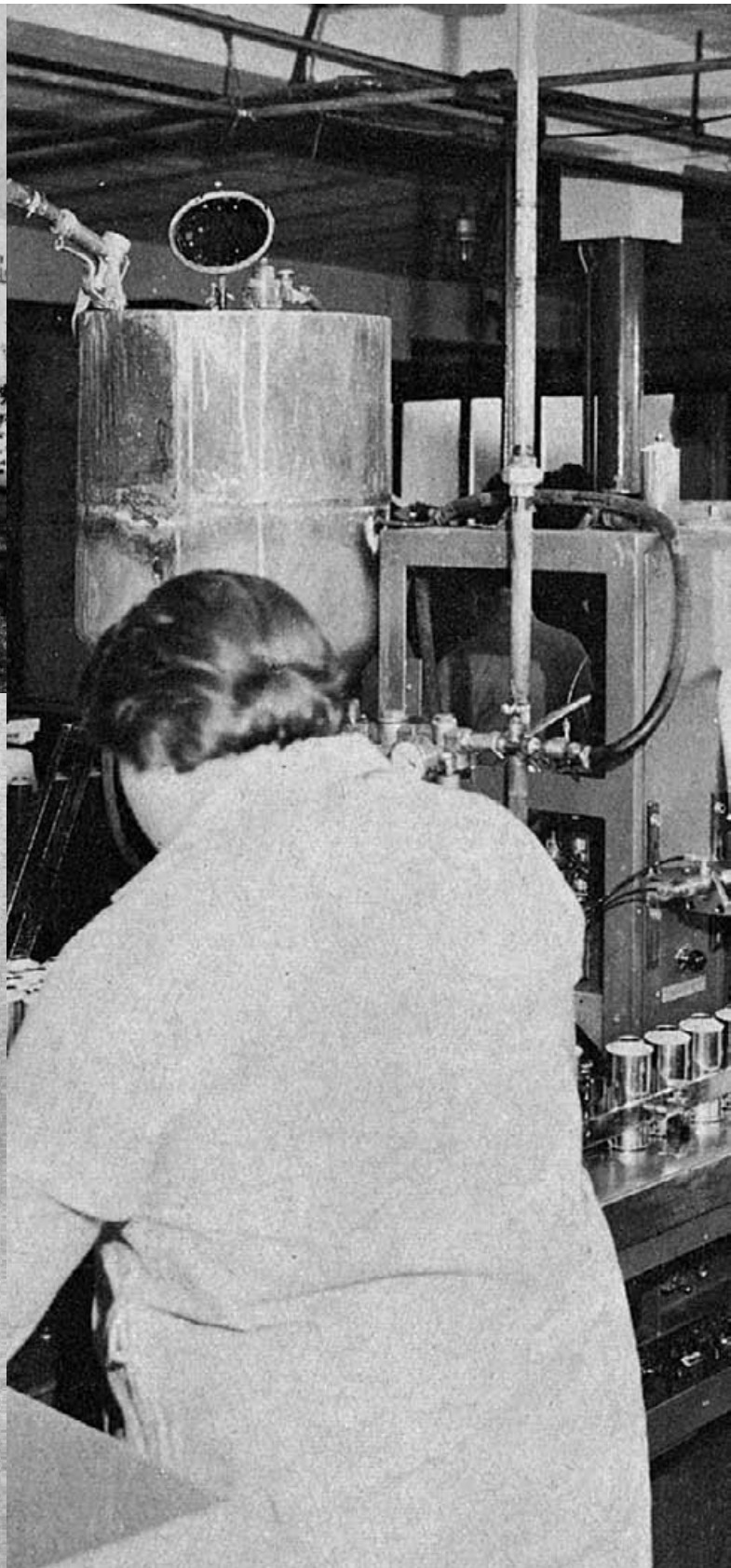

BEVEZETÉS ÉS TÖRTÉNELEM

A **MOTIP DUPLI** cégcsoport 1998 januárjában jött létre. Az egyesülés alapító tagjai az 1946-ban megalakult Kurt Vogelsang GmbH, az 1967-ben útjára indított **MoTip B.V**, valamint a Weber & Wirth cégek voltak. A vállalkozás alapját fiatal, dinamikus csapat, valamint a következő márkanevek képezik: a **DUPLI-COLOR**, túlnyomórészt dekorációs és DIY termékeivel, a **MoTip** főként autóipari kellékeivel valamint a Presto gitt termékeivel.

LOGISZTIKA ÉS RAKTÁROZÁS

A **MOTIP DUPLI** cég raktárkapacitása meghaladja az ötvenezer négyzetmétert. Rendszeres megrendelései a világ több mint ötven országából érkeznek. Az évente történő kiszállítások száma meghaladja a kétszázezret. Ily módon nem véletlenül számít a vállalkozás a veszélyes áruk raktározása és logisztikája területén igazi specialistának. Az egész Európára kiterjedő 48 órán belüli szervizszolgálat a termékek minősége mellett, a háttérszolgáltatások magas színvonalon történő biztosításával is hozzájárul a folyamatos növekedéshez.

KUTATÁS ÉS FEJLESZTÉS

Az innováció a jövőbeni fejlődés alapja. Ezt a felismerést, valamint a cég környezetvédelem iránti elkötelezettségét alapul véve történik a piac elvárásainak és a megrendelői elképzeléseknek minden tekintetben megfelelni tudó termékfejlesztés. A hátteret mindehhez a **MOTIP DUPLI** csúcstechnológiás laboratóriumai, valamint magasan képzett festékvegyészei biztosítják.

DUPLICOLOR

A világszerte ismert márka mind a dekoratőrök, mind a háztartási és hobby felhasználók igényeit teljes mértékben kielégíti. A választékban éppúgy megtalálhatók az autósok által használt, valamint dekorációs célokra alkalmas lakksprayek, mint a speciális lakkok.

PRESTO, COLORMATIC

A **Presto** a vezető gitt és ápolószer márka Európában. A **Presto** márkanév alatt gitteket, alvázvédőket, ápolószereket és műszaki aeroszolokat forgalmaznak.

MOTIP

MoTip »az« autóipari márkanév, minden igényt kielégítő, teljes körű választékkal. A márka elsősorban lakkfestékeket kínál az autóipar és a dekorációs szakma részére, ezen kívül megtalálhatjuk termékeik között az autóápolási cikkeket, valamint a műszaki célokra készült aeroszolokat is.

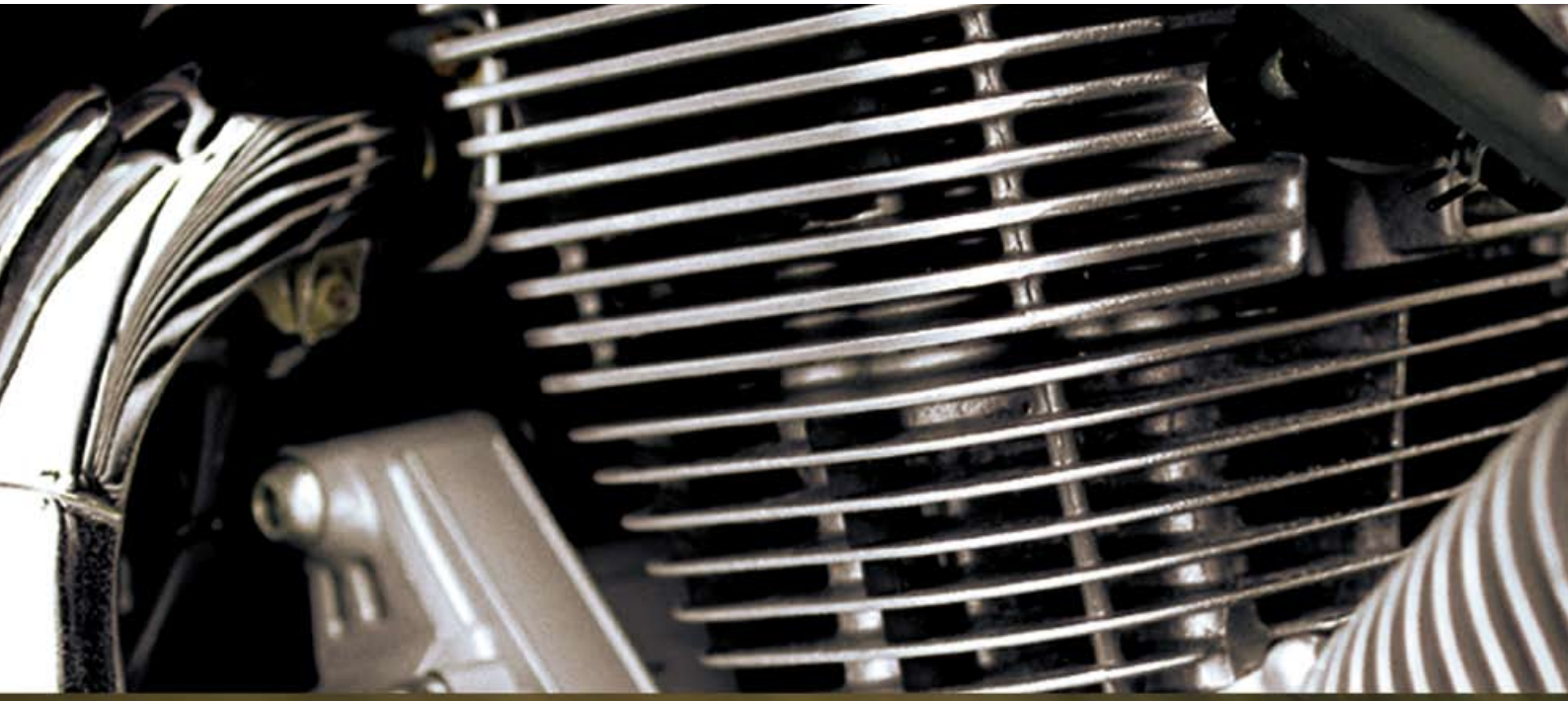

AUTÓLAKKOK ÉS SPECIÁLIS TERMÉKEK

KOMPAKT AUTÓLAKKOK

Kitűnő fedőképességű és magas fényű gyorsan száradó akrilfesték összesen 7500 eredeti autószínt visszaadó 750 színárnyalatban.

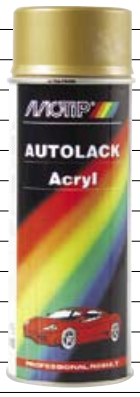

termék	400 ml spray	12 ml ceruza	csomagolás
kompakt lakk, különböző színekben	igen		6
kompakt lakk, különböző színekben		igen	1

30 perccel az utolsó metálfény réteg felvitelét követően **MoTiP 4009** színtelen fedőlakk használata javasolt.

STANDARD AUTÓLAKKOK

színkínálat	RAL	500 ml spray, megrendelő sz.	csomagolás
fényes fekete	9005	4005	6
matt fekete	9005	4006	6
félmatt fekete	9005	4001	6
fényes fehér	9010	4004	6
színtelen lakk		4009	6
matt fehér	9010	4002	6

A leggyakrabban használt univerzális, akrilminőségű autólakkok. MoTip alapozó alkalmazása javasolt. Autó és egyéb ipari felhasználásra alkalmas. Fára is alkalmazható.

[redacted]

MoTip	színkínálat	RAL	12 ml ceruza, megrendelő sz.	csomagolás
	fényes fekete	9005	900105	1
	matt fekete	9005	900106	1
	félmatt fekete	9005	900107	1
	színtelen lakk	9010	902001	1
	50 kiválasztott színű MoTip javítóceruza ingyen papírállvánnyal.			

Javítóceruzák apróbb festékhibák (pl. karcok, kopások) kijavításához. Használatuk hasonlít a körömlakk használatához. Több mint 600 autólakk színben. Lásd a Kompakt autólakkokat.

KRÓMSPRAY

MoTip	termék	400 ml spray megrendelő sz.	csomagolás
	Krómspray	4060	6

Különlegesen nagy fényű, hatásos, dekoratív lakk. A lakk nem kopásálló, nem időjárásálló és nem felel meg a kupakon látható színárnyalatnak. Kizárólag beltéri használatra. Színtelen fedőlakk használata nem javasolt.

KERÉKTÁRCSA FESTÉK SPRAY

MoTip	színkínálat	RAL	500 ml spray megrend. sz.	csomagolás
	fehér	9001	4003	6
	ezüst		4007	6
	arany		4008	6
	acélos fény		4010	6

A kiváló minőségű akrilfesték kifejezetten felnikhez lett kifejlesztve. Mind acél, mind könnyűötvözet felnik lakkozására alkalmas. Alapozóra nincs szükség. Kiváló rozsdaálló tulajdonságokkal rendelkezik. A nagyobb ellenálló képesség érdekében **MoTip 4009** színtelen fedőlakk alkalmazása javasolt.

FLUORESZKÁLÓ FESTÉK SPRAY

színkínálat	400 ml spray megrendelő. sz.	csomagolás
pirosas-narancssárga	4020	6
rózsaszín	4021	6
sárga	4022	6
zöld	4023	6
kék	4024	6

Biztonsági fényvisszaverő jelzőlakkok. Különösen szembetűnő, figyelemfelkeltő és figyelmeztető felületek festéséhez. A fluoreszcens lakkokat fehér alapra javasoljuk alkalmazni **MoTip 4009** színtelen fedőlakkal.

KERÁMIA (KÁDZOMÁNC) SPRAY

színkínálat	400 ml spray megrendelő sz.	csomagolás
fehér	7300	6

Hűtőgépek, mosógépek, mosogatógépek stb. felületi hibáinak javítására alkalmas. Zománcozott felületeken használva a festett felület felcsiszolásására és alapos zsírtalanítására (pl. **MoTip 600** zsírtalanítóval) van szükség.

RADIÁTOR SPRAY

színkínálat	RAL	400 ml spray megrend. sz.	csomagolás
fehér	9010	4077	6
csontfehér	1013	4078	6
világosszürke		4080	6

Hőellenálló lakk. Használata rendkívül egyszerű és tökéletes eredményt biztosít a nehezen hozzáférhető helyeken is.

ALAPOZÓ

MOTIP	color	500 ml spray megrend. sz.	csomagolás
	bézs	4053	6
	szürke	4054	6
	piros	4055	6
	fehér	4056	6
	javítóceruza	900101	1

Semleges felületet létrehozó és a lakk kiváló tapadását eredményező alapozó. Minden lakkfajtához alkalmazható.

ALAPOZÓ MŰANYAG FELÜLETEKRE

MOTIP	color	400 ml spray megrend. sz.	csomagolás
	színtelen	4063	6

Műanyag felületeken a festék jobb tapadóképességét eredményezi. Vékony rétegben közvetlenül a műanyag felületre kell alkalmazni. Alkalmazását követően használjon alapozó lakkot. Polietilén tartalmú műanyagok festéséhez nélkülözhetetlen.

SZÓRÓ GITT SPRAY

MOTIP	color	400 ml spray megrend. sz.	csomagolás
	bézses szürke	4062	6

Fokozottan rozsdaálló szórt tömítőpaszta. Az alapozó réteggel egyenlítse ki a rozsdásodás okozta felületi egyenetlenségeket. Fára is alkalmas.

KITÖLTŐ SPRAY

MoTiP	színkínálat	400 ml spray megrendelő sz.	csomagolás
	sárgás bézs	4064	6

Rendkívül nagy tömítőképességű, gyorsan száradó tömítőpaszta. A végső csiszolást megelőző tömítéshez.

METÁLLAKK SPRAYBEN

Különleges csillogó hatású metállakk termékcsalád.

MoTiP	színkínálat	400 ml spray megrendelő sz.	csomagolás
	zöld	4043	6
	kék	4044	6
	piros	4045	6
	ezüst	4046	6
	arany	4047	6
	barna	4048	6
	fekete	4049	6
	lila	4050	6

30 perccel az utolsó metállakk réteg felvitelét követően MoTiP 4009 színtelen fedőlakk használata javasolt.

KALAPÁCSLAKK FESTÉK

MoTiP	színkínálat	400 ml spray megrend. sz.	csomagolás
	kék	4011	6
	zöld	4012	6
	ezüst	4013	6
	szürke	4014	6
	arany	4015	6
	antracit	4017	6

Ütéssel és kopással szemben kiváló ellenálló képességgel rendelkezik. Rozsdaálló ipari lakk (kalapács effektus).

VINYL SPRAY

MOTIP	színkínálat	400 ml spray megrend. sz.	csomagolás
	fehér	4065	6
	fekete	4066	6

Bőr és műbőr lakk. Kiváló fedőképességet biztosít műbőr és műanyag felületeken. A lakk rugalmas, nem pattogzik le, és nem morzsolódik. Műbőr ülésekre, üléshuzatokra és kárpitra egyaránt alkalmas. Alapozó használatára nincs szükség. A felvitel előtt a felület alapos zsírtalanítására van szükség.

LÖKHÁRÍTÓLAKK SPRAYBEN

Speciális lakk műanyagokra és műanyag lökhárítókra.
Nincs szükség sem műanyag festék, sem más típusú alapozó használatára.

MOTIP	színkínálat	400 ml spray megrendelő sz.	csomagolás
	fekete	4073	6
	középszürke	4074	6
	sötétszürke	4075	6
	antracit	4076	6
	fehér	4085	6

A festett felület alapos zsírtalanítására (pl. **MoTip 600** zsírtalanítóval) van szükség.

HŐÁLLÓ FESTÉK SPRAY

MOTIP	színkínálat		RAL	400 ml spray megrendelő sz.	csomagolás
	sötét antracit	650 °C-ig		4030	6
	fekete	650 °C-ig	9005	4031	6
	ezüst	650 °C-ig		4032	6
	színtelen	650 °C-ig		4033	6
	fehér	650 °C-ig	9010	4036	6
	antracit	650 °C-ig		4037	6
	bézs	650 °C-ig	1013	4038	6
	szürke	650 °C-ig	7035	4039	6
	piros 650 °C-ig	650 °C-ig		4040	6

Kályhára, kipufogócsőre és egyéb professzionális alkalmazásokra alkalmas lakk. 650 °C-ig, rövid távon 850 °C-ig ellenálló. Optimális tulajdonságai biztosításához 300 °C – on kell kiégetni.

CINK SPRAY

MOTIP	színkínálat	400 ml spray megrendelő sz.	csomagolás
	szürke	4061	6

Hideg horganyzáshoz. Az acélt katód védelemmel látja el. 90% cinket tartalmaz. Elektromosan vezető, különösen alkalmas hegesztési felületekre (pl. horganyzott karosszériaelemekhez).

ALU – CINK SPRAY

MOTIP	színkínálat	400 ml spray megrendelő sz.	csomagolás
	szürke	4059	6

Cink és alumínium tartalmú spray. Az acélt katód védelemmel látja el. 90% alumíniumot és cinket tartalmaz. Elektromosan vezető, különösen alkalmas hegesztési felületekre (pl. horganyzott karosszériaelemekhez). Ezüstösen fényes felületet képez.

KONTROLL LAKK

MOTIP	színkínálat	400 ml spray megrendelő sz.	csomagolás
	szürke	4057	6

Csiszolás előtt álló tömített felületek lakkja. Könnyen ellenőrizhetővé teszi, mely felület volt már csiszolva.

TÖLTÖTT FLAKONOK

Termék	400 ml spray megrendelő sz.	csomagolás
Colormatic apaszelepes	65 65 01	12
MoTip apaszelepes	10 00 35	12
Colormatic anyaszelepes	57 07 04	12
MoTip anyaszelepes	10 00 36	12

A spray hajtógázt és hígító keveréket tartalmaz. A kívánt színű lakk kézi vagy elektromos pumpa segítségével tölthető után. A spray akrilfestékekkel tölthető fel. Más lakktípus használata előtt konzultáljon a forgalmazóval.

ELŐTÖLTÖTT SPRAY TÖLTŐPUMPA

a termék neve	megrendelő sz.	csomagolás
mechanikus	MAPOMP	1

ŠKODA,OPEL,SUZUKI JAVÍTÓSPRAYEK

ŠKODA AKRIL AUTÓLAKKOK

MoTip	Škoda jelölés	VW jelölés	színek	150 ml spray megrendelő sz.	csomagolás
	0100		matt fehér	SD 0100	6
	0199		matt fekete	SD 0199	6
	1000		krétafehér	SD 1000	6
	1001		jégfehér	SD 1001	6
	1021	T7 T7	szürkésfehér	SD 1021	6
	1026	9P9P, B4B4, L102	candy-fehér	SD 1026	6
	1046		hófehér	SD 1046	6
	1050	P1P1	alpin-fehér	SD 1050	6
	1052	L105	hófehér	SD 1052	6
	1061	F9A, L106	hattyúfehér	SD 1061	6
	1070	L107	dérszürke	SD 1070	6
	1088	F9C, L108	gyöngyfehér	SD 1088	6
	1305	L130	sötét szürkéskék	SD 1305	6
	1999	L199, Y9B	fényes fekete	SD 1999	6
	2021		pezsgő-bézs	SD 2021	6
	2030		szaharai homok	SD 2030	6
	2040		bézs	SD 2040	6
	2094		dióbarna	SD 2094	6
	2105	L210	beduinbarna	SD 2105	6
	2301		fahéjbarna	SD 2301	6
	2315		kőbarna	SD 2315	6
	3480		lila	SD 3480	6
	4085		világoskék	SD 4085	6
	4185		égszínkék	SD 4185	6
	4355	L435	adriakék	SD 4355	6
	4585	L458	akvamarin	SD 4585	6
	4590	6D6D	dinamic-kék	SD 4590	6
	4625	J4J4, F5G	tengerkék	SD 4625	6
	4628	F5A, L462	íriszkék	SD 4628	6
	4631		zafírkék	SD 4631	6
	4690	F5B, L469	királykék	SD 4690	6
	4710	F5C, K4K4	királykék	SD 4710	6
	5105	L510	jegenyezöld	SD 5105	6
	5178		fűzzöld	SD 5178	6
	5179		agávézöld	SD 5179	6
	5225		olivazöld	SD 5225	6

A MoTip Škoda eredeti Škoda színskála szerinti, 150 ml es spray kivitelű akril autólakkok speciális termékcsaládja.

	Škoda jelölés	VW jelölés	színek	150 ml spray megrendelő sz.	csomagolás
	5260		atlantik - zöld	SD 5260	6
	5280	F6A,L528	karib - zöld	SD 5280	6
	5310	8Y8Y	fríz - zöld	SD 5310	6
	5500		erdei zöld	SD 5500	6
	5550	D9D9,F6C	kőolajzöld	SD 5550	6
	6200		világossárga	SD 6200	6
	6515	Q4Q4,F1H	pasztellsárga	SD 6515	6
	6520		szafari - sárga	SD 6520	6
	7845		Škoda - narancsságra	SD 7845	6
	8125		csipkebogyó - piros	SD 8125	6
	8150	G2G2,Y3D	tornádó - piros	SD 8150	6
	8161	F3B	sporline - piros	SD 8161	6
	8165		paprikapiros	SD 8165	6
	8180	F3E, L818, H9H9	rally - piros	SD 8180	6
	8240	7G7G,F3G	málna - piros	SD 8240	6
	8290	G1G1,F3D	romantika - piros	SD 8290	6
	8302	F3A,L830	appolló - piros	SD 8302	6
	8530	3M3M	paprika - piros	SD 8530	6
	8855		mahagóni - vörös	SD 8855	6
	9105	L910,Y5V	világoskék metál	SD 9105	6
	9102 (9120)		gyémánt - ezüst metál	SD 9120	6
	9430	D5T,L943	csillagkék metál	SD 9430	6
	9451	L945	jégkék metál	SD 9451	6
	9460	D7D7,F5U	mélykék metál	SD 9460	6
	9470	C9C9,L947	óceánzöld metál	SD 9470	6
	9560	U8U8,F6U	kéklagúna - zöld metál	SD 9560	6
	9590	L959,F6S	sötétzöld metál	SD 9590	6
	9595	F6T	smaragdzöld metál	SD 9595	6
	9880	F3R, L988, L1L1	solitaire metál	SD 9880	6
	9885	C3L,E1E1	red hot chilli metál	SD 9885	6
	9890	9R9R	lila esprit metál	SD 9890	6
	9900	L8L8, 8H8H	gránit metál	SD 9900	6
	9910	C9Z, F9R, 1Z1Z	mágikus gyöngyfekete	SD 9910	6
	0009		színtelen akril lakk	SD 0009	6
	0054		szürke alapozó	SD 0054	6

ŠKODA AKRIL AUTÓLAKKOK

Škoda jelölés	VW jelölés	színek	12 ml ceruyamegrendelő sz.	csomagolás
1021	T7T7	szükésfehér	ST 1021	1
1026	9P9P, B4B4, L102	candy-fehér	ST 1026	1
1050	P1P1	alpin-fehér	ST 1050	1
4590	6D6D	dinamic-kék	ST 4590	1
4625	J4J4, F5G	tengerkék	ST 4625	1
5310	8Y8Y	fríz-zöld	ST 5310	1
5550	D9D9, F6C	olajzöld	ST 5550	1
6515	Q4Q4, F1H	pasztellsárga	ST 6515	1
8150	G2G2, Y3D	tornádó-piros	ST 8150	1
8180	F3E, L818, H9H9	rally-piros	ST 8180	1
8240	7G7G, F3G	málna-piros	ST 8240	1
8530	3M3M	paprika-piros	ST 8530	1
9120		gyémánt-ezüst metál	ST 9120	1
9451	L945	jégkék metál	ST 9451	1
9460		mélykék metál	ST 9460	1
9470	C9C9, L947	lagúnakék metál	ST 9470	1
9595	F6T, L1L1	smaragdzöld metál	ST 9595	1
9560	U8U8, F6U	óceánzöld metál	ST 9560	1
9885	C3L, E1E1, 8H8H	red hot chilli metál	ST 9885	1
9890	9R9R	esprit lila metál	ST 9890	1
9900	L8L8	gránit metál	ST 9900	1
9910	C9Z, F9R, 1Z1Z	mágikus gyöngyfekete metál	ST 9910	1

EREDETI OPEL JAVÍTÓFESTÉK SPRAY 150 ml

	színkínálat	Kód	csomagolás
	OPEL 157 Csillagezüst	+10 65 52	6
	OPEL 163 Világító Ezüst	+10 65 69	6
	OPEL 474 Casablanca Fehér	+10 65 76	6
	OPEL 20Z Királykék	+10 65 83	6
	OPEL 594 Rubens Piros Metál	+10 65 90	6
	OPEL 147 Csillagezüst Metál	+10 66 06	6
	OPEL 489 Pezsgő Metál	+10 66 13	6
	OPEL 277 Karibzöld Metál	+10 66 20	6
	OPEL 283 Tengerkék Metál	+10 66 37	6
	OPEL 549 Marseilles Piros Metál	+10 66 44	6
	OPEL 547 Magmavörös	+10 66 51	6
	OPEL 488 Brokátsárga Metál	+10 66 68	6

EREDETI SUZUKI JAVÍTÓFESTÉK SPRAY 150 ml

	színkínálat	Kód	csomagolás
	SUZUKI Z2S Selymes Ezüst Metál	+10 66 75	6
	SUZUKI Z7B Adria Kék Metál	+10 66 82	6
	SUZUKI ZU1 Ezüst Metál	+10 66 99	6
	SUZUKI 26U Superior Fehér	+10 67 05	6
	SUZUKI 4 ZR8 Fényes Piros	+10 67 12	6
	SUZUKI 1ZC Sötét Piros	+10 67 29	6
	SUZUKI 1FG Sötétkék Metál	+10 67 43	6
	SUZUKI OBK Középszürke Metál	+10 67 50	6
	SUZUKI ZD8 Türkiz Zöld	+10 67 67	6
	SUZUKI Y28 Antares Piros	+10 67 74	6
	SUZUKI Oft Tűzpiros Metál	+10 67 81	6
	SUZUKI Y27 Városi Szürke Metál	+10 67 98	6

BARKÁCSFESTÉKEK

UNIVERZÁLIS ÉS SZÍNTELEN LAKKOK, ALAPOZÓK

Colorspray	Ral	400 ml spray megrendelő sz.	csomagolás
aranysárga	1004	91 85 01	6
elefántcsont	1015	91 85 02	6
napsárga	1021	91 85 03	6
narancssárgás–piros	2002	91 85 04	6
tűzpiros	3000	91 85 05	6
sötét vörös	3002	91 85 06	6
bíbor	4005	91 85 07	6
királykék	5002	91 85 08	6
enciánkék	5010	91 85 09	6
égszínkék	5015	91 85 10	6
levélzöld	6002	91 85 11	6
erdei zöld	6009	91 85 12	6
ezüstszürke	7001	91 85 13	6
csokoládébarna	8017	91 85 14	6
fényes fekete	9005	91 85 15	6
ezüst	9006	91 85 16	6
fényes fehér	9010	91 85 17	6
arany		91 85 18	6
bordó	3005	91 85 19	6
khakizöld	6011	91 85 20	6
sárgászöld	6018	91 85 25	6
sötétkék	5011	91 85 26	6
narancssárga	2003	91 85 27	6
világosszürke	7035	91 85 28	6
matt fekete	9005	91 85 30	6
matt fehér	9010	91 85 31	6
szürke alapozó		91 85 60	6
fehér alapozó		91 85 61	6
vörös alapozo		91 85 62	6
müanyag alapozó		91 85 63	6
fényes színtelen lakk		91 85 70	6
félmatt színtelen lakk		91 85 71	6
színtelen akril lakk magasfényű		91 85 72	6

Univerzális gyorsan száradó lakkok professzionális, ill. hobby szintű alkalmazásokhoz. A termékeket a felületek többségén kiváló tapadó - képesség jellemzi.

FLUORESZKÁLÓ, METÁL, HŐÁLLÓ, KRÓM ÉS SPECIÁLIS LAKKOK

MoTiP	színkínálat	400 ml spray megrendelő sz.	csomagolás
	jelző narancssárga/piros	91 85 40	6
	jelző rózsaszín	91 85 41	6
	jelző sárga	91 85 42	6
	jelző zöld	91 85 43	6
	jelző kék	91 85 44	6
	zöld metál	91 85 80	6
	kék metál	91 85 81	6
	piros metál	91 85 82	6
	ezüst metál	91 85 83	6
	fekete metál	91 85 84	6
	lila metál	91 85 85	6
	hőálló fekete *	91 85 50	6
	hőálló ezüst *	91 85 51	6
	hőálló fehér	91 85 52	6
	hőálló antracitszürke	91 85 53	6
	CW radiátorlakk fehér	91 85 86	6
	CW radiátorlakk elefántcsont	91 85 87	6
	vörösréz krómhatás	91 85 21	6
	arany krómhatás **	91 85 22	6
	réz krómhatás **	91 85 23	6
	ezüst krómhatás **	91 85 24	6
	CW cinkspray	91 85 75	6
	CW alu-cinkspray	91 85 76	6
	CW javítófesték frizsiderhez	91 85 99	6
	CW zománcjavító spray (mosdók, kádak)	91 85 95	6
	CW rozsdagátló kalapáslakk **kék**	91 85 33	6
	CW rozsdagátló kalapáslakk **zöld**	91 85 34	6
	CW rozsdagátló kalapáslakk **ezüst**	91 85 35	6
	CW rozsdagátló kalapáslakk **arany**	91 85 37	6
	CW rozsdagátló kalapáslakk **antracitszürke**	91 85 38	6

- az utolsó metálfény réteg felvitelét követően **MoTiP 4009** színtelen fedőlakk használata javasolt
* 650 °C-ig tűzálló, rövidtávon 850 °C-ig. Kiégetése 300 °C on történik.
** a lakk nem kopásálló, nem időjárásálló és színe nem felel meg a kupakon látható színnek.

BARKÁCS FESTÉKEK 150 ml

MOTIP	színkínálat	RAL	150 ml spray megrendelő sz.	csomagolás
	Colorworks színtelen lakk fényes		10 00 17	6
	Colorworks matt	9010	10 00 24	6
	Colorworks fényes fehér	9010	10 00 31	6
	Colorworks matt fekete	9017	10 00 48	6
	Colorworks fényes fekete	9017	10 00 55	6
	Colorworks csokibarna	8011	10 00 62	6
	Colorworks ezüstszürke	7001	10 00 79	6
	Colorworks opál zöld	6029	10 00 86	6
	Colorworks moszatzöld	6005	10 00 93	6
	Colorworks türkizkék	5018	10 01 09	6
	Colorworks enciánkék	5015	10 01 16	6
	Colorworks király kék	5002	10 01 30	6
	Colorworks lila	4005	10 01 47	6
	Colorworks Erika viola	4003	10 01 54	6
	Colorworks Tűz piros	3000	10 01 61	6
	Colorworks rubinvörös	3003	10 01 78	6
	Colorworks pasztel narancs	2003	10 01 85	6
	Colorworks napsárga	1021	10 01 92	6
	Colorworks ezüst	9006	10 02 08	6
	Colorworks arany		10 02 15	6

VERY WELL AKRIL FESTÉK SPRAY 400 ml

MOTIP	színkínálat	RAL	150 ml spray megrendelő sz.	csomagolás
	Arany sárga	1004	11 01 53	6
	Elefántcsont fehér	1015	11 01 60	6
	Napsárga	1021	11 01 77	6
	Narancs piros	2002	11 01 84	6
	Tűz piros	3000	11 01 91	6
	Piros	3002	11 02 07	6
	Bibor	4005	11 02 21	6
	Király kék	5002	11 02 38	6
	Encián kék	5010	11 02 45	6
	Ég kék	5015	11 04 12	6
	Ezüst szürke	7001	11 02 83	6
	Csokoládé barna	8017	11 02 90	6
	Fekete fényes	9005	11 03 37	6
	Ezüst	9006	11 03 75	6
	Fehér fényes	9010	11 03 82	6
	Fekete matt	9005	11 03 51	6
	Fehér matt	9010	11 03 99	6
	Alapozó szürke		11 04 74	6
	Színtelen lakk – magasfény		11 04 36	6
	Színtelen lakk – selyemfény		11 04 50	6

AUTÓÁPOLÁS ÉS KOZMETIKA
AEROSZOLOK

ABLAKTISZTÍTÓ

a termék neve	400 ml spray megrendelő sz.	csomagolás
üvegtisztító spray	00 04 01	6

Tökéletesen eltávolítja a zsíros foltokat, szennyeződéseket, nikotinfoltokat stb. az üveg , zománc, króm, tükör és kristályüveg felületekről. Megakadályozza az ablakok bepárásodását. Az ablaktisztító enyhén parfümös és autójában, ill. otthonában kellemes illatot áraszt.

TEXTILTISZTÍTÓ

a termék neve	500 ml spray megrendelő sz.	csomagolás
kárpit tisztító spray	00 04 03	6

A textiltisztító száraz hab könnyedén eltávolítja a szennyeződéseket a különböző anyagokról, pl. bőrről, PVC ről, szőnyegről stb. Kiváló minőségű, egyszerűen alkalmazható termék.

GYORSFÉNY WAX AEROSZOL

a termék neve	400 ml spray megrendelő sz.	csomagolás
gyorsfény wax aeroszol	00 04 15	6

A termék hosszú távú védelemmel és fénnyel látja el a vele kezelt felületet. A viasz minden autólakk fajtához, rézhez, krómhoz, márványhoz és minden műanyagfajtához használható. A **MoTip** gyorsviasz UV sugárzással és a kémiai hatásokkal szemben óvja a vele kezelt felületeket.

KÁTRÁNYELTÁVOLÍTÓ

a termék neve	400 ml spray megrendelő sz.	csomagolás
kátrányeltávolító	00 04 18	6

A termék a gépkocsi műanyag és fém részeiről könnyedén és a lakk felsértése nélkül eltávolítja az aszfalt, olaj és kenőanyag foltokat.

LÖKHÁRÍTÓ ÉS GUMIÁPOLÓ AEROSZOL

a termék neve	400 ml spray megrendelő sz.	csomagolás
lökhárító és gumiápoló aeroszol	00 05 06	6

A lökhárítófény frissítő eltávolítja az oxidálási folyamatok képezte szürke foltokat, és visszaadja a kifakult műanyag alkatrészek eredeti fényét. Erősen víztaszító és hosszú távú védelmet biztosít.

TYRE REPAIR GUMIJAVÍTÓ SPRAY

a termék neve	300 ml spray megrendelő sz.	csomagolás
gumijavító spray	00 04 00	6

Felfújja, és egyúttal beragasztja az abroncsot. A spray segítségével defekt után a kerék leszerelése nélkül is eljut a legközelebbi szervizig. Fejjel lefelé alkalmazandó!

MŰSZERFALÁPOLÓ SPRAY

a termék neve	400 ml spray megrendelő sz.	csomagolás
müsz.áp. virág illatú	00 04 10	6
müsz.áp. szilikonmentes	00 04 20	6
müsz.áp. levendula	00 04 30	6
müsz.áp. vanília	00 04 31	6
müsz.áp. bőrillat	00 04 32	6

Beltéri műanyag elemekre használt spray. Ideális gépkocsik belső műanyag részeinek kezelésére. Visszaadja a műanyagok eredeti fényét és portaszító hatású.

MŰSZERFALÁPOLÓ VIZESBÁZISÚ

a termék neve	400 ml spray megrendelő sz.	csomagolás
müsz.áp. **levendula**	00 04 21	6
müsz.áp. **virág illatú**	00 04 22	6
müsz.áp. **citrom**	00 04 23	6
müsz.áp. **narancs**	00 04 24	6
müsz.áp. **alma**	00 04 25	6

Szilikont nem tartalmaz,nem károsítja a környezetet.

PUMPÁS KISZERELÉSŰ

PUMPÁS ÜVEGTISZTÍTÓ

a termék neve	500 ml megrendelő sz.	csomagolás
pumpás üvegtisztító	50 04 43	6

Tökéletesen eltávolítja a zsíros foltokat, szennyeződéseket, nikotinfoltokat stb. az üveg , zománc , króm , tükör és kristályüveg felületekről. Megakadályozza az ablakok bepárásodását.

ROVAROLDÓ SZÉLVÉDŐMOSÓ PUMPÁS

a termék neve	500 ml megrendelő sz.	csomagolás
rovaroldó	00 04 44	6

A termék gyorsan és alaposan eltávolítja a rovarmaradványokat a szélvédőről, hűtőrácsról, fényszórókról, lökhárítókról és a gépkocsi lakkozott részeiről. Lakk, műanyag és gumi felületek esetében biztonságosan használható.

VÍZLEPERGETŐ PUMPÁS

a termék neve	500 ml megrendelő sz.	csomagolás
vízlepergető pumpás	50 04 62	6

A termék azonnal megszünteti a gépkocsi szélvédőjén az esőt és a havat. Használata időjárástól függően két ill. három hetente javasolt.

ANTIKONDENZ PÁRAMENTESÍTŐ PUMPÁS

a termék neve	375 ml megrendelő sz.	csomagolás
antikondenz páramentesítő pumpás	50 04 70	6

A készítmény hosszú távon megakadályozza, hogy az üveg és műanyag felületeken beleértve a szélvédőt, oldalüvegeket és visszapillantó tükrökön is pára képződjön.

GYORSTISZTÍTÓ

a termék neve	500 ml flakon megrendelő sz.	csomagolás
Gyorstisztító	500404	6

Megszünteti a karosszéria nehezen eltávolítható szennyeződéseit. Különösen alkalmas matt és összekarcolt lakkok eredeti kinézetének visszaállítására. Használatát követően **MoTip** gyorsviasz alkalmazása javasolt.

GYORSFÉNYEZŐ WAX

a termék neve	500 ml flakon megrendelő sz.	csomagolás
Gyorsfényező wax	500405	6

A termék a hosszú távú védelem és a maximális fény megőrzése mellett könnyen és gyorsan megtisztítja a lakkot. Mind új, mind elöregedett lakkok esetében használható. Rendszeres használat esetén növeli a lakk élettartamát.

AUTOPOLÍR ÉS WAX

a termék neve	500 ml flakon megrendelő sz.	csomagolás
Autópolír és wax	50 04 06	6
Autópolír és wax metál	50 04 08	6

A hígítót nem tartalmazó viasztartalmú fényező tisztítja és védi az enyhén kopott, elöregedett felületeket, amelyeknek hosszú távú védelmet és fényt biztosít. A Car metallic használata kifejezetten metál és MICA lakkokhoz javasolt.

BIÓ ÉS INTENZÍV KERÉKTÁRCSA TISZTÍTÓ PUMPÁS

a termék neve	500 ml flakon megrendelő sz.	csomagolás
BIO felnitisztító	00 04 52 (50 04 47)	6
INTENZÍV KERÉKTÁRCSA tisztító pumpás	00 04 54 (50 04 46)	6
Felniviasz	00 04 55 (50 04 48)	6

Komplex felniápolás. Az INTENSIV rendkívül szennyezett felnik a BIO pedig rendszeres tisztítására alkalmas. Tisztítás utáni védelmet nyújtó felniviasz.

LÖKHÁRÍTÓK FEKETE SZÍNÉT ÉLÉNKÍTŐ KÉSZÍTMÉNY

a termék neve	300 ml flakon megrendelő sz.	csomagolás
Lökhárító ápoló fekete	50 04 80	6

A gépkocsi valamennyi műanyag alkatrészére, pl. lökhárítók, spoilerek, dísz és védőlécek, ápolására alkalmas készítmény. Fokozza a kezelt elemek fényét és elfedi az apró karcolásokat, ill. színes foltokat. Rendszeres használata hosszú távú védelmet biztosít.

BŐRÁPOLÓ ÉS VÉDŐ

a termék neve	300 ml megrendelő sz.	csomagolás
Bőrápoló és védő	50 04 84	6

Ez a bőrvédő készítmény lehetővé teszi a legtöbb természetes és műbőr tisztítását és védelmét. Tisztítja a bőrt, és egyúttal visszaadja természetes puhaságát és fényét.
A készítménnyel kezelt bőrnek nagyobb a kopással, szennyeződéssel és az UVsugárzás okozta kifakulással szembeni ellenálló képessége.

KRÓMTISZTÍTÓ

a termék neve	300 ml megrendelő sz.	csomagolás
Krómtisztító	50 04 88	6

Megszünteti a krómozott alkatrészek enyhe és közepes rozsdásodását. Ezzel egyidejűleg fényesíti és óvja a krómot a későbbi szennyeződésektől. Fényesít és nem karcol.

SAMPON ÉS WAX

a termék neve	500 ml flakon megrendelő sz.	csomagolás
sampon és wax	50 04 96	6
sampon szett 2 x 500 ml.+szivacs	50 04 92	6

Univerzális autósampon tökéletesen ápolja autóját, és tökéletes fényt biztosít.

SZÍNPOLÍROK

a termék neve	500 ml flakon megrendelő sz.	csomagolás
színpolír fehér	50 04 77	6
színpolír fekete	50 05 10	6
színpolír szürke	50 05 14	6
színpolír zöld	50 05 18	6
színpolír sötétkék	50 05 22	6
színpolír sötétvörös	50 05 26	6
színpolír világos piros	50 05 30	6

Megfelelő szín pigmenteket tartalmazó színes fényezők. Tökéletesen kifényesíti az autólakkot, és ezzel egyidejűleg elfedi a lakk kisebb sérüléseit.

KARCELTÁVOLÍTÓ

a termék neve	100 ml tubus megrendelő sz.	csomagolás
Karceltávolító	00 05 00	12

A Scratch away bármilyen színű karosszéria esetében megszünteti a karcolásokat, kopásokat, horzsolásokat. Metál lakkok esetében használata nem ajánlott.

AUTÓÁPOLÁSI KIEGÉSZÍTŐK FÉNYEZÉSHEZ

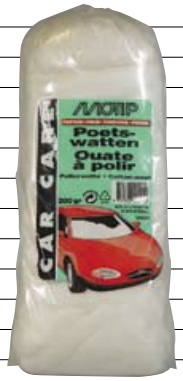

a termék neve	megrendelő sz.	csomagolás
vatta 200 g	00 00 03	
pamuttörlőrongy fényezéshez	00 00 04	
vatta 100 g	00 00 08	
tisztítókendő készlet	00 00 60	
fényezőszivacs	00 01 04	

AUTÓÁPOLÁS GÉPKOCSIMOSÓ KIEGÉSZÍTŐK

a termék neve	megrendelő sz.	csomagolás
mosó és fényesítő kesztyű	00 01 00	
jumbo szivacs	00 01 01	
samponozó szivacs	00 01 02	

AUTÓÁPOLÁS TÖRLŐ KIEGÉSZÍTŐK

a termék neve	megrendelő sz.	csomagolás
szarvasbőr 36 / 51	00 01 05	
szarvasbőr utánzat 36 / 40	00 01 09	
szarvasbőr utánzat tubusban	00 01 10	
páramentesítő párna	00 01 11	

TÉLI TERMÉKEK

JÉGTELENÍTŐ ZÁROLAJOZÓ

a termék neve	50 ml flakon megrendelő sz.	csomagolás
jégtelenítő zárolajozó	00 04 50	24

MMCI Motip korróziógátló adalékot tartalmazó jégtelenítő zárolajozó. Jégtelenít, olajoz, és tökéletesen óv a rozsdásodástól.

PUMPÁS JÉGOLDÓ

a termék neve	500 ml megrendelő sz.	csomagolás
pumpás jégoldó	00 04 41	6

Mechanikusan működtetett porlasztóval ellátott jégoldó gépkocsik, zárak és egyéb tárgyak jégtelenítéséhez. Különlegesen hatékony.

JÉGOLDÓ SPRAY

a termék neve	400 ml megrendelő sz.	csomagolás
jégoldó spray	00 04 12	6

Gépkocsik üvegeinek, ajtózárjainak és egyéb tárgyak jégtelenítéséhez. Különlegesen hatékony!

FAGYÁLLÓ ABLAKMOSÓ FOLYADÉK

a termék neve	megrendelő sz.	Min. rend. DB szám (Raklap)	csomagolás
Szélvédőmosó koncentrátum -40°C	1989	600	1 liter
Szélvédőmosó koncentrátum -40°C	1990	108	5 liter
Szélvédőmosó -19°C	582 56 73	600	1 liter
Szélvédőmosó -19°C	1988	384	2 liter
Szélvédőmosó -19°C	593 22 27	120	5 liter

MOTIP CHOCPROTECT LÖKHÁRÍTÓVÉDŐ GUMICSÍK

a termék neve	megrendelő sz.	csomagolás
Kitűnően védi a lökhárítót a sérüléstől, 370 mm	33 59 70	1
Kitűnően védi a lökhárítót a sérüléstől, 510 mm	33 59 71	1

MOTIP PROFI SZÖVET RAGASZTÓSZALAGOK

a termék neve	megrendelő sz.	csomagolás
Szuper erős szövet ragasztószalag fekete **50 mm × 25 m**	CB 5025	1
Szuper erős szövet ragasztószalag fekete **50 mm × 50 m**	CB 5050	1
Szuper erős szövet ragasztószalag ezüst **50 mm × 25 m**	CS 5025	1
Szuper erős szövet ragasztószalag ezüst **50 mm × 50 m**	CS 5050	1
DISPLAY 24 DB (8 db fekete és 16 db ezüst 50 mm × 25 m)	DP 0025	24

MŰSZAKI SPRAYEK

A MoTip műszaki sprayek univerzális felhasználású tisztító és kenőkészítmények. Összetételüknek köszönhetően gépjárművek, háztartások és ipari létesítmények standard karbantartási műveleteihez egyaránt alkalmasak.

HEGESZTETT FELÜLETEK VÉDELME

a termék neve	400 ml Spray megrendelő sz.	csomagolás
hegesztett felületek védelme	00 05 60	12

Óvja a hegesztett rész környékét. A termékben felhasznált összetevők óvják a hegesztett felületet és környékét a sérüléstől. A készítmény műanyag felületek védelmére is alkalmas.

RÉZ SPRAY

a termék neve	400 ml Spray megrendelő sz.	csomagolás
réz spray	00 05 61	12

Tűzálló, elektromosan vezető szerelőspray. Megakadályozza a fémek kopását, oxidálódását és beszorulását. A hígító komponensek elpárolgását követően a kezelt felületet rozsdásodással szemben védő, sókkal, savakkal és lúgokkal szemben is ellenálló zárt réteg alakul ki. Hőellenállás 50°C től +1100°C ig. Felhasználási terület: pl. kipufogó rendszerek, fékalkatrészek, ...

SZILIKON SPRAY

a termék neve	400 ml Spray megrendelő sz.	csomagolás
szilikon spray	00 05 62	12

Víztaszító, rozsdaálló kenő és védőkészítmény. Különösen alkalmas gumi és műanyag felületek ápolására és védelmére. Erősen víztaszító, hőellenállás 50°C től +200°C ig. Felhasználás: pl. a műszerfal megrepedezésével szembeni védelem, megakadályozza a műanyag alkatrészek összeragadását, műanyag lökhárítók védelme, a fekete elemek színének élénkítése, zárak, csapok, láncok kenése, a gépkocsi üvegek vízzáró tulajdonságának javítása ...

FÉKTISZTÍTÓ

a termék neve	500 ml spray megrendelő sz.	csomagolás
féktisztító	00 05 63	12

Eltávolítja az olajat, zsírokat, szennyeződéseket és a fékfolyadékot a fékdobokról, féktárcsákról, hengerekről, hengerfejekről, lamellákról. Megakadályozza a fékek sípolását. Univerzális zsírtalanító készítmény.

TEFLON SPRAY

a termék neve	400 ml spray megrendelő sz.	csomagolás
teflon	00 05 64	12

Kiváló minőségű szintetikus kenőanyag. Univerzálisan felhasználható mindenhol, ahol jó minőségű kenésre van szükség (pl. kábelek, zárak, kapcsolók, csúszópályák, elektromágneses vezérlő elemek, pántok, teleszkópos antennák, áttételek stb.). Tartós és savakkal, sókkal és lúgokkal szemben rendkívül ellenálló. Hőellenállás 50°C től +250°C ig. A kezelt felületeken víztaszító és elektromosan szigetelő hatású.

FEHÉR ZSÍR

a termék neve	400 ml spray megrendelő sz.	csomagolás
fehér zsír	00 05 65	12

Teflon részecskéket tartalmazó fehér thixotróp kenőanyag. Tartós és savakkal, sókkal és lúgokkal szemben rendkívül ellenálló. Fém fém és fém műanyag kombinációk esetében egyaránt használható. Hőellenállás 150°C ig. Felhasználási terület: pl. nyitott fogaskerekek, csúszópályák, kapcsolók, láncok, pántok, zárak, csapágyak, kerékművek, rugók, ... Hosszú távú kenést biztosít, csökkenti a kopást.

ELEKTROMOS TISZTÍTÓ ÉS VÉDŐ

MOTIP	a termék neve	400 ml Spray megrendelő sz.	csomagolás
	elektromos tisztító és védő	00 05 67	12

Gyorsan száradó, színtelen szigetelő készítmény új vagy régebbi elektromos érintkezőkhöz és elektromos berendezésekhez. Semmilyen anyagot nem károsít és véd a nedvességgel, ill. rozsdásodással szemben. Felhasználási terület: pl. elektromechanikus alkatrészek élettartam növelése, elektromos tartozékok védelme ...

HIDEGINDÍTÓ SPRAY

MOTIP	a termék neve	400 ml Spray megrendelő sz.	csomagolás
	gyorsindító	00 05 44	12

Gyenge szikra vagy gyenge kompresszió miatt nehezen induló benzines és dízelmotorokhoz. Éteralapú. Nyáron hasznos, télen nélkülözhetetlen.

KONTAKT TISZTÍTÓ SPRAY

MOTIP	a termék neve	400 ml Spray megrendelő sz.	csomagolás
	kontakt tisztító spray	00 05 69	12

Rozsdagátló, színtelen rozsdaoldó folyadék. Elsősorban gépkocsikban, sztereó készülékekben, kapcsolókban, relékben, számítógépekben található nagyon érzékeny elektronikus és elektromos érintkezők tisztítására alkalmas. Nem csak a port és a szennyeződést távolítja el, hanem a zsírt és olajat is.

VAZELIN SPRAY

a termék neve	400 ml spray megrendelő sz.	csomagolás
vazelin spray	00 05 71	12

Rozsdásodás elleni kenő és védőkészítmény. Speciális összetételének köszönhetően valamennyi csúszó felület, antenna, csavarkötés, zár számára univerzális védelem.

LÁNCKENŐ ZSÍR

a termék neve	400 ml spray megrendelő sz.	csomagolás
lánckenő zsír	00 05 72	12

Minden hajtóláncra alkalmas. Hosszú távú kenést biztosító thixotróp termék. Felvitel olajként, hatáskifejtés zsírként.

CSAVARLAZÍTÓ SPRAY

a termék neve	400 ml spray megrendelő sz.	csomagolás
csavarlazító spray	00 05 73	12

Lazítja, és egyúttal keni a berozsdásodott, beszorult alkatrészeket. A nagy mechanikai terheléssel szembeni ellenálló képességnek köszönhetően csökkenti a kopást.

MOTORTISZTÍTÓ

a termék neve	400 ml Spray megrendelő sz.	csomagolás
motortisztító	00 05 74	12

Hatékony motortisztító készítmény.

RAGASZTÓ SPRAY

a termék neve	400 ml Spray megrendelő sz.	csomagolás
ragasztó spray	00 05 75	12

Univerzális ragasztó spray. Különösen alkalmas felületek, pl. motorház hangszigetelés ragasztására.

VÁLTÓ ÉS LÁNCTISZTÍTÓ ÉS VÉDŐ SPRAY

a termék neve	600 ml Spray megrendelő sz.	csomagolás
váltó és lánctisztító és védő spray	00 05 76	6

Lánctisztító készítmény, tökéletesen eltávolítja a szennyeződéseket és zsírfoltokat. Speciális rozsdagátló MMCI összetevőt tartalmaz.

GÁZSZIVÁRGÁS – JELZŐ

a termék neve	400 ml spray megrendelő sz.	csomagolás
gázszivárgás - jelzö	000579	12

Rendkívül megbízható gázszivárgást jelző készítmény.

KLÍMA – TISZTÍTÓ

a termék neve	400 ml spray megrendelő sz.	csomagolás
Klíma (Légkondi) Tisztító Spray	000580	12

Klímabarendezés tisztító készítmény. Friss, kellemes illatú.

FÚRÓ - VÁGÓ - ÜREGELŐ SPRAY

a termék neve	500 ml spray megrendelő sz.	csomagolás
Fúró-vágó-üregelő aerozol	00 05 83	6

Speciálisan a fémek megmunkálásánál hűtési és kenési célból kifejlesztett spray.

MPL-20 MULTIFUNKCIÓS SPRAY

WD 40 re hasonlító univerzális kenő és védőkészítmény.

termék	400 ml spray megrendelő sz.	csomagolás
MPL-20	00 05 78	6

Az MPL 20 gyorsan felszívódó, ultrafinom, szilikont nem tartalmazó olaj fém mechanizmusok és alkatrészek kenésére és meglazítására. Víztaszító hatású. Az MPL 20 segít eltávolítani a viaszt, kátrányt és zsírokat, rozsdásodással szembeni védőréteget képez a kezelt felületen. Megkönnyíti a rozsdás részek mozgását, lazítja a fagyott kábeleket és egyéb kötéseket, valamint preventív jelleggel véd befagyással és beszorulással szemben.

KERÉKPÁR ÁPOLÁS

A kerékpársport rajongói számára készült komplex termékcsalád

KERÉKPÁRTISZTÍTÓ AEROSZOL

a termék neve	200 ml Spray megrendelő sz.	csomagolás
kerékpártisztító spray	00 06 01	6

Kíméletesen, de egyúttal alaposan eltávolítja az összes szennyeződést. Univerzális zsírtalanító készítmény.

SZILIKON SPRAY

a termék neve	200 ml Spray megrendelő sz.	csomagolás
szilikon spray	00 06 03	6

Víztaszító, rozsdaálló kenő és védőkészítmény. Különösen alkalmas gumi és műanyag felületek ápolására és védelmére.

TEFLON SPRAY

a termék neve	200 ml spray megrendelő sz.	csomagolás
teflon spray	00 06 04	6

Kiváló minőségű szintetikus kenőanyag. Univerzálisan felhasználható mindenhol, ahol jó minőségű kenésre van szükség. A kezelt felületeken víztaszító és elektromosan szigetelő hatású.

VAZELIN SPRAY

a termék neve	200 ml spray megrendelő sz.	csomagolás
vazelin spray	00 06 05	6

Rozsdásodás elleni kenő és védőkészítmény.

LÁNCTISZTÍTÓ

a termék neve	200 ml spray megrendelő sz.	csomagolás
lánctisztító	00 06 06	6

Lánctisztító készítmény, tökéletesen eltávolítja a szennyeződéseket és zsírfoltokat.

GUMIJAVÍTÓ

a termék neve	75 ml Spray megrendelő sz.	csomagolás
gumijavító	00 06 08	6

Felfújja, és egyúttal beragasztja a belsőt.

KENŐOLAJ

a termék neve	100 ml Spray megrendelő sz.	csomagolás
kenőolaj	00 06 11	6

A legkisebb résekbe is bejutó univerzális kenőolaj.

KIEGÉSZÍTŐ TERMÉKEK

MOTIP 600 ZSÍRTALANÍTÓ

MOTIP	a termék neve	megrendelő sz.	csomagolás
	zsírtalanító 200 ml	00 01 85	12
	zsírtalanító 500 ml	00 01 86	12

Eltávolítja a szilikont, viaszt, kátrányt, zsírt stb. Nem károsítja a megkeményedett lakkfelületet és egyúttal alkalmas fémek, műanyagok és régi lakkok tisztítására. Lakkozandó felületek zsírtalanításához nélkülözhetetlen.

TUNING TERMÉKEK

MOTIP SILVER CHROME SZETT

Színkínálat	megrendelő sz.	csomagolás
Alapozófesték (150 ml) + **krómfesték** (400 ml) + **törlőkendő**	72 29 98	1

Színtartó,az időjárásnak ellenáll, 150 fokig hőálló.

MOTIP PROFI FÉKNYEREG FESTÉK (FÉKTISZTÍTÓVAL 400 ML) SZETT

Színkínálat	megrendelő sz.	csomagolás
Kétkomp. ecsetes (150ml + higító 50 ml + 400 ml) **NAPSÁRGA**	72 96 45	1
Kétkomp. ecsetes (150ml + higító 50 ml + 400 ml) **PIROS**	72 89 52	1
Kétkomp. ecsetes (150ml + higító 50 ml + 400 ml) **KÉK**	72 85 70	1
Kétkomp. ecsetes (150ml + higító 50 ml + 400 ml) **FEKETE**	72 97 20	1
Kétkomp. ecsetes (150ml + higító 50 ml + 400 ml) **EZÜST**	72 96 52	1
Kétkomp. ecsetes (150ml + higító 50 ml + 400 ml) **NARANCS**	72 97 13	1

Magas minőségű lakk magasfényű féknyeregre.

LÁMPA FESTÉK SPRAY (TRANSZPARENS)

Színkínálat	400 ml spray megrendelő sz.	150 ml spray megrendelő sz.	csomagolás
lámpafesték **fekete**	00 02 60		6
lámpafesték **fekete**		00 01 60	12
lámpafesték **piros**	00 02 61		6
lámpafesték **piros**		00 01 61	12
lámpafesték **kék**		00 01 62	12
lámpafesték **zöld**		00 01 63	12

Fekete és piros tónusú átlátszó festékek. Felhasználási területük: pl. gépkocsi fényszórók tónusozása. A fényszórók külső felületére kell felvinni 1 vagy 2 vékony rétegben. Az átlátszóság megőrzése érdekében nem szabad túlzottan vastag rétegben alkalmazni.

MOTIP PROFI GUMIFESTŐ CERUZA STIFT

a termék neve	12 ml ceruza megrendelő sz.	csomagolás
Gumifestö stift fehér	06 028	6

Diszítő feliratokhoz v. aláírásokhoz. Kiválóan tapad a gumira.

FÉKNYEREG FESTÉK SPRAY

a termék neve	megrendelő sz.	csomagolás
sárga	04 097	6
piros	04 098	6
kék	04 099	6

Gépkocsija hatásos megjelenését segítő, hőnek ellenálló díszlakk. Fékkengyelekhez ajánlott, legjobb, ha alumíniumfelnikkel kombináljuk.

MOTIP PROFI TUNINGOLÓ FLIP-FLOP (SZÍNVÁLTÓ) EFFEKT

Színkínálat	400 ml megrendelő sz.	csomagolás
Varázslatos **Skarabeus** szín	06 003	6
Varázslatos **Vámpír** szín	06 004	6
Varázslatos **Tűzrepülő** szín	06 005	6

Optikai hatású magasfényű lakk. A szín a fény hatására változik.

MOTIP PROFI TUNINGOLÓ SZIVÁRVÁNY (SZÍNJÁTSZÓ) EFFEKT

Színkínálat	400 ml megrendelő sz.	150 ml megrendelő sz.	csomagolás
Szivárvány effekt **2-es számú**		06 006	6
Szivárvány effekt **1-es számú Éjfekete**	06 007		6
Szivárvány effekt **1-es számú Sötét bíbor**	06 008		6
Szivárvány effekt **1-es számú Napsárga**	06 009		6
Szivárvány effekt **1-es számú Óceánkék**	06 010		6
Szivárvány effekt **1-es számú Vörös**	06 011		6
Szivárvány effekt **1-es számú Misztikus zöld**	06 012		

Optikai hatású magasfényű lakk.Teljes napsütésben a szivárvány színeit adja.

MOTIP PROFI EFFEKT ALAPOZÓ

a termék neve	400 ml megrendelő sz.	csomagolás
Effekt alapozó	06 013	6

Speciális alapú lakk, az összes tuning festékhez használható.

MOTIP PROFI KERÉKTÁRCSAJAVÍTÓ SPRAY ÉS STIFT

Színkínálat	150 ml megrendelő sz.	12 ml megrendelő sz.	csomagolás
Keréktárcsa javító spray **ezüst**	06 020	06 024	6
Keréktárcsa javító spray **viperaszín**	06 021	06 025	6
Keréktárcsa javító spray **jégszínű**	06 022	06 026	6
Keréktárcsa javító spray **kvarcszínű**	06 023	06 027	6

Magas minőségű lakk kis károk javítására, metál és alu részek fényezésére.

MOTIP PROFI MOTORBLOKK (HŐÁLLÓ) FESTÉKEK

Színkínálat	400ml megrendelő sz.	csomagolás
Piros	04 091	6
Fekete	04 092	6
Aluminium	04 093	6
Kék	04 094	6
Zöld	04 095	6

Magas minőségű lakk a motorblokk védelmére.

TRENDY LINE EXKLUZÍV EZÜSTHATÁSÚ AKRIL FESTÉK

Színkínálat	400ml megrendelő sz.	csomagolás
Ezüst effekt	00 09 90	6
Metál ezüst effekt	00 09 91	6
Egérszürke	00 09 92	6
Aluminium effekt	00 09 93	6
Aluminium effekt **szürke**	00 09 94	6
Aluminium antracit effekt	00 09 95	

VÉDŐBEVONATOK

ÁTFESTHETŐ MŰANYAG ALAPÚ KŐFELVERŐDÉS GÁTLÓ

Színkínálat	500 ml spray megrendelő sz.	1000 ml palack megrendelő sz.	csomagolás
fekete	00 00 01		6
fekete		00 00 11	12
fehér	00 00 05		6
fehér		00 00 13	12
szürke	00 00 06		12
szürke		00 00 12	12

Ideális védelmet nyújt az alváz látható részei számára (kerékdob, az ajtók alsó része). Ez a spray a felpattanó kavicsokkal szemben rendkívül intenzív ellenálló képességgel látja el a védeni kívánt részeket. Savakkal, sókkal, lúgokkal, alacsony és magas hőmérsékletekkel szemben egyaránt ellenálló.

NEM ÁTFESTHETŐ BITUMEN ALAPÚ

Színkínálat	megrendelő sz.	csomagolás
fekete spray **500 ml**	00 00 07	6
fekete palack **1000 ml**	00 00 33	12
1,3 kg doboz	00 00 16	12
2,5 kg doboz	00 01 73	6

Gépkocsik, pótkocsik, utánfutók, lakókocsik, hajók ideális rozsdásodás elleni alvázvédelme. A spray savakkal, sókkal, lúgokkal, alacsony és magas hőmérsékletekkel szemben egyaránt kitűnően védi a kezelt felületet. Egyúttal hangszigetelő réteget képez.

ML ÜREGVÉDŐK

MOTIP	Színkínálat	500 ml spray megrendelő sz.	1000 ml palack megrendelő sz.	csomagolás
	ámbra	00 00 46		6
	ámbra		00 00 34	12

A rozsdásodás elleni **MoTip** Ml ideális megoldást kínál a karosszéria belső rozsdásodásával szemben. A készítménnyel már rozsda által megtámadott felületek is kezelhetők. Óvja a karosszéria belső üreges részeit (ajtó, motorháztető, küszöbök stb.)

WAXOS ALVÁZVEDŐK

MOTIP	Színkínálat	500 ml spray megrendelő sz.	1000 ml palack megrendelő sz.	csomagolás
	viasz	00 01 29		6
	viasz		00 01 30	12

Szinte minden felületre, beleértve a PVC t, gumit és bitument (aszfaltot) is. Megszáradását követően a bevonat sókkal, savakkal, lúgokkal, magas és alacsony hőmérsékletekkel szemben védő rugalmas, és egyúttal hangszigetelő réteget képez.

JAVÍTÓGITTEK

POLIÉSZTER TÖMÍTŐPASZTÁK (EDZŐANYAGGAL)

MoTip	dobozos csomagolás	megrendelő sz.	csomagolás
	250 gramm	00 00 51	12
	500 gramm	00 00 98	12
	1000 gramm	00 00 52	12
	2000 gramm	00 00 55	6

Az **MoTip** poliészter alapú tömítőpaszta mélyedések, egyenetlenségek, karcok kiegyenlítésére alkalmas univerzális készítmény. Enyhén thixotróp, rugalmas, könnyen csiszolható, ezért mind fémekre, mind fára és betonra használható.

FINOM TÖMÍTŐPASZTA (EDZŐANYAGGAL)

MoTip	dobozos csomagolás	megrendelő sz.	csomagolás
	250 gramm	00 01 56	12
	1000 gramm	00 01 57	12

Az extrém rugalmasságra és hőplasztikai tulajdonságokra való tekintettel a **MoTip** Finom tömítőpaszta különösen alkalmas feszültségnek és vibrálásnak kitett felületek tömítéséhez. Kiválóan alkalmazható fémek és műanyagok esetében. Felhasználási terület: hajók, szörfdeszkák, modellek javítása.

NITROCELLULÓZ ALAPÚ SIMITÓ FINOM GITT TUBUSOS

dobozos csomagolás	megrendelő sz.	csomagolás
250 gramm	00 00 57	12

Egykomponensű akriláttal kombinált nitrocellulóz alapú MoTip befejező tömítőpaszta. Elsősorban rendkívül finom egyenetlenségek és karcolásnyomok kiegyenlítésére alkalmas a csiszolást követően.

»ÜVEGSZÁLAS TELÍTETT« POLIÉSZTER ALAPÚ TÖMÍTŐPASZTA

Színkínálat	250 gr. doboz	1000 gr. doboz	csomagolás
szürke	00 00 53		12
szürke		00 00 70	12

A finom üvegszálaknak köszönhetően fokozott tömítőképesség jellemzi. Ideális a karosszéria apró rozsdás részeinek javításához. Kiváló tapadóképesség más anyagok esetében is. Könnyen csiszolható.

»ÜVEGSZÁLAS TELÍTETT« POLIÉSZTER ALAPÚ TÖMÍTŐPASZTA

Színkínálat	250 gr. doboz	1000 gr. doboz	csomagolás
sárga	00 00 82		12
sárga		00 00 83	12

Poliészter alapú, telítetlen, üvegszálas tömítőpaszta. Nagyobb sérülések és egyenetlenségek kiegyenlítésére alkalmas.

LAMINÁLÓ KÉSZLET (JAVÍTÓKÉSZLET)

dobozos csomagolás	megrendelő sz.	csomagolás
250 gramm	00 00 54	12
1000 gramm	00 01 54	12

A poliészter alapú üvegszálas gyantát tartalmazó laminálló készlet átrozsdásodott lemezek védelmét és megerősítését szolgálja. Egyebek mellett karosszériák és hajók javítására, valamint modellezéshez alkalmas. Kitűnően tapad szinte minden alapra. Magas hőmérsékletekkel szemben 120°C ig ellenálló. Olajokkal, zsírokkal, benzinnel, nem koncentrált savakkal stb. szemben ellenálló. Üvegszövetet, edzőanyagokat, simítólapátot és keverőpoharat tartalmazó komplett készlet.

POLIÉSZTERES GYANTA

dobozos csomagolás	megrendelő sz.	csomagolás
250 gramm	00 00 71	12
1000 gramm	00 00 72	12

Laminálásra alkalmas poliészteres gyanta.Edzőanyagot tartalmazó színtelen folyadék.

METÁL / ALUMÍNIUM TÖMÍTŐPASZTA (EDZŐANYAGGAL)

MoTip	dobozos csomagolás	megrendelő sz.	csomagolás
	250 gramm	00 00 86	12

Nagy feszítőerőnek kitett fém elemek és jelentős kiterjedésű sérülések speciális javításához kínált alumínium tartalmú poliészteres tömítőpaszta. Az erős thixotróp hatással kombinált speciális alumínium pigmenteknek köszönhetően egyszerűen alkalmazható és könnyen csiszolható.

ÜVEGSZÖVET

MoTip	szövetsűrűség	0,5 m² megrendelő sz.	1 m² megrendelő sz.	csomagolás
	300 g/m²	00 06 90	00 06 91	1
	300 g/m²	00 06 94	00 06 95	1
	40 g/m²	00 06 96	00 06 97	1

Mind fém, mind műanyag és fafelületek javítására alkalmas. Javasolt együttes alkalmazása a **MoTip** poliészteres gyantával.

POLIÉSZTERES TÖMÍTŐPASZTÁK ÉS GYANTÁK EDZŐANYAGA

MoTip	dobozos csomagolás	megrendelő sz.	csomagolás
	25 gramm	00 00 77	1
	50 gramm	00 00 79	1

JELFESTŐK

Felhasználási Terület:
Vonalak és egyéb jelek felvitele, felújítása, javítása. Parkolók (pl. gyártóüzemeknél, cégeknél, benzinkutaknál) jelölése. Sportpályákon és csarnokokban használt jelölések. A raktárakban alkalmazott jelölések segítik a rendet és a munka áttekinthetőségét. Veszélyes zónák és balesetek jelzése. Sablonokat használó jelfestés. A **MoTip** jelölőfesték a legkülönbözőbb anyagú alapokra vihető fel (pl. cement, beton, fa, aszfalt, föld, kő, fém stb.)A száradási idő megközelítőleg 10 perc. A festékek időjárási körülményekkel és kopással szemben kiváló ellenálló képességgel rendelkeznek, így hosszú ideig jól láthatók.

MoTip	termék	megrendelő sz.	csomagolás
	nagy jelfestő kocsi	MS - 01	1
	kis jelfestő kocsi	MS - 02	1
	kék jelölő spray (gépi)	00 00 20	6
	fekete jelölő (gépi)	00 00 25	6
	szürke jelölő (gépi)	00 02 20	6
	piros jelölő (gépi)	00 02 21	6
	fehér jelölő (gépi)	00 02 22	6
	sárga jelölő (gépi)	00 02 23	6
	kék jelölő spray (kézi)	00 00 28	6
	piros jelölő spray (kézi)	00 00 29	6
	fehér jelölő spray (kézi)	00 00 30	6
	sárga jelölő spray (kézi)	00 00 31	6

PRESTO TERMÉKEK

GITTEK

Professional result presto

a termék leírása	térfogat	megrendelő sz.	csomagolás
Preslolith **Plastic**	250 g	60 00 54	12
Prestolith **Plastic**	500 g	83 31 13	12
Preslotith **Plastic**	1000 g	60 01 15	12
Preslotith **Plastic**	2000 g	60 02 14	6
Preslotith **Plastic**	6 kg	60 03 13	
Prestolith **Extra üvegszállal**	250 g	60 10 13	12
Prestolith **Extra üvegszállal**	1000 g	60 11 12	12
Preslolith **Flex finom**	250 g	60 12 11	12
Preslolith **Flex finom**	1000 g	60 12 35	12
Prestolith **ALU**	250 g	60 03 51	12
Prestolith **ALU**	1000 g	60 03 75	12
Prestolih **easy csökkentett súlyú**	420 g	60 14 57	12

GITTEK

Professional result presto

a termék leírása	térfogat	megrendelő sz.	csomagolás
Prestolith **hármas csomagolás**	500 g	60 09 17	6
Prestolith **special Reparatur – Box**	250 g	60 04 12	12
	1000 g	60 05 11	6
Prestolith speciális gyanta			
Szilárdító anyag nélkül	250 g	60 04 29	6
	1000 g	60 05 28	6
Kaniszter	5000 g	60 08 18	1

ALVÁZVŐ SZÓRÓPISZTOLY CSAVAROS FLAKONHOZ

MOTP

A termék leírása	Térfogat	megrendelő sz.	csomagolás
Flakonhoz Typ 207	bliszteres	55 10 59	1
Flakonhoz Typ 205	műa. zacskós	55 10 66	1
Tartozékok	műa. zacskós	55 10 73	1

ZAJSZŰRŐ LEMEZ

MOTP

A termék leírása	Térfogat	megrendelő sz.	csomagolás
25×50 cm ezüst színű	25×50 cm	60 80 29	5
25×50 cm fekete színű	25×50 cm	60 80 12	5

SZILÁRDÍTÓ ANYAGOK ÉS EGYÉB

Professional result presto

a termék leírása	térfogat	megrendelő sz.	csomagolás
Tubus, **bliszter**	25 g	60 01 60	12
Tubus, **bliszter**	50 g	60 02 69	12
Tapasz–**szilárdító edzö**	8 g	60 00 78	12
Tapasz–**szilárdító**	12 g	49 96 03	12
Tapasz–**szilárdító**	25 g	60 01 77	12
Tapasz–**szilárdító**	50 g	60 02 76	12
Tapasz–**szilárdító**	70 g	49 91 91	12
Nagy Presto **spatulya**		60 0 13	
4 részből álló Presto spatulya		60 02 38	
Gyapjú **100 × 100 cm bliszter**		60 07 02	12
Gyapjú **100 × 50 cm bliszter**		60 07 19	6
Szövet **100 × 100 cm bliszter**		60 07 40	12
Szövet **100 × 50 cm bliszter**		60 07 64	6
Alátét **125 × 40 cm / 0,5 m²**		60 07 88	12
Alátét **125 × 80 cm / 1 m²**		60 07 95	6

PROFESSZIONÁLIS TAPASZOK

Professional result presto

a termék leírása	térfogat	megrendelő sz.	csomagolás
prestolith **»p« Universal**	1000 g	60 20 34	12
prestolith **»p« Universal**	2500 g	60 20 58	6
Prestolith **Soft**	1000 g	60 21 33	12
Prestolith **»p« üvegszállal**	2000 g	60 22 49	6
Presto **finish NC befejező szürke, tubus (bliszter)**	100 g	60 15 18	24
Presto **finish NC befejező szürke, tubus**	100 g	60 15 25	24
Presto **finish NC befejező szürke**	250 g	60 15 32	12
Presto **finish NC befejező szürke**	1000 g	60 15 70	12
Szórótapasz **spray**	150 ml	16 51 26	6
Szórótapasz **spray**	400 ml	30 81 27	6
Szórigitt **dobozos**	1,5 kg	85 49 41	6

UBS

Professional result presto

a termék leírása	térfogat	megrendelő sz.	csomagolás
Presto **Bitumen**	1000 ml	60 32 39	12
Presto **UBS átlakkozható fekete**	1000 ml	60 32 15	6
Presto **UBS átlakkozható szürke**	1000 ml	60 32 22	12
Presto **alvázvédő kenhető**	1300 g	60 32 53	6
Presto **korrózióvédő**	250 g	60 39 01	24
Üregvédő – ML	1000 ml	60 32 77	24

PRESTO KÉZTISZTÍTÓK

Professional result presto

a termék leírása	térfogat	megrendelő sz.	csomagolás
Fűrészporos 650 ml tégely	650 ml	60 42 67	12
Fűrészporos 10 l	10 l	60 42 81	1
Extra erős 650 ml tégely	650 ml	60 4168	12
Extra erős 3 l	3 l	60 41 75	2
Extra erős 250 ml tubusos	250 ml	80 98 66	4
Láthatatlan **kesztyű tubusos** (védő gél)	200 ml	60 40 38	4
Láthatatalan **kesztyű** (védő gél)	650 ml	60 40 45	4
Kézápoló (alantointartalmú, kamillás) **krém tubusos**	250 ml	80 98 59	4
Normál kéztisztító tubusos	250 ml	80 98 73	4
Normál kéztisztító tégely	650 ml	60 41 13	4
Normál **kéztisztító** 3 l	3 l	60 41 20	2
Adagoló 650 ml – hez	650 ml	83 93 06	1
Adagoló 3 l – hez	3 l	82 40 50	1

PRESTO KIPUFOGÓ JAVÍTÓK

Professional result presto

a termék leírása	térfogat	megrendelő sz.	csomagolás
Kipufogójavító szett szalaggal tégely	200 g	60 31 03	12
Kipufogójavító paszta tégely	200 g	60 31 47	12
Összeszerelő paszta tubusos	170 g	60 31 23	12
Összeszerelő paszta tasakos	60 g	60 31 30	50

PRESTO BOB FÉMRAGASZTÓ

Professional result presto

a termék leírása	térfogat	megrendelő sz.	csomagolás
kétkomponenső kitöltő és ragasztókészlet	125 g	60 39 01	24

PRESTO BOB ROZSDAMARÓ SZETT

Professional result presto

a termék leírása	térfogat	megrendelő sz.	csomagolás
rozsdátlanító – rozsdavédő alapozó kombi szett	1 × 200 ml	60 38 72	12
	2 × 200 ml	60 38 64	12

ROZSDASEMLEGESÍTŐ FOLYADÉK

Professional result presto

a termék leírása	térfogat	megrendelő sz.	csomagolás
Foszforsavmentes, vizesalapú	250 ml	60 30 86	12
Foszforsavmentes, vizesalapú	100 ml	60 30 79	36

ROZSDARADÍROZÓ CERUZA

Professional result presto

a termék leírása	térfogat	megrendelő sz.	csomagolás
Betétes rozsdaradírozó ceruza		32 90 09	24
Betét rozsdaradírozó ceruzához		32 89 96	1

PRESTO ROZSDÁTLANÍTÓ

Professional result presto

a termék leírása	térfogat	megrendelő sz.	csomagolás
Rozsdátlanító folyadék	100 ml	60 37 10	12
Rozsdátlanító folyadék	250 ml	60 37 27	12
Rozsdátlanító folyadék	750 ml	60 37 34	6

PRESTO ROZSDÁSODÁSGÁTLÓ

Professional result presto

a termék leírása	térfogat	megrendelő sz.	csomagolás
Rozsdásodásgátló alapozó	100 ml	60 38 19	12
Rozsdásodásgátló alapozó	250 ml	60 38 26	12
Rozsdásodásgátló alapozó	750 ml	60 38 33	6

AKRILÁLLÓ ROZSDÁSODÁSGÁTLÓ ALAPOZÓ

Professional result presto

a termék leírása	térfogat	megrendelő sz.	csomagolás
Ólom-és krómmentes rozsdagátló alapozó **(szürke)l**	200 ml	38 72 76	4
Ólom-és krómmentes rozsdagátló alapozó **(szürke)l**	750 ml	38 72 90	1
Ólom-és krómmentes rozsdagátló alapozó **(vörösesbarna)**	200 ml	38 72 83	4
Ólom-és krómmentes rozsdagátló alapozó **(vörösesbarna)**	750 ml	38 73 06	1

ÁLLVÁNYOK

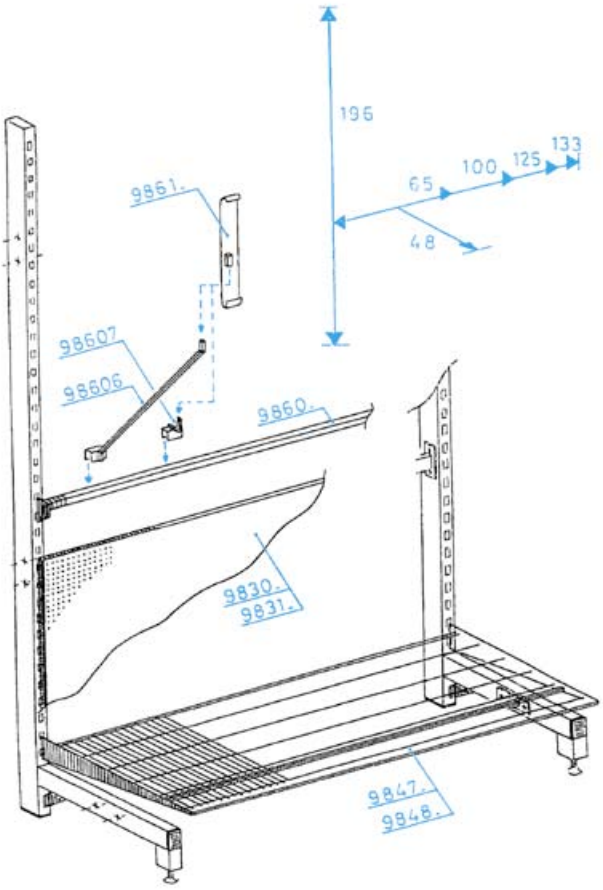
196
65
100
125
133
48
9861.
98607
98606
9860.
9830.
9831.
9847.
9848.

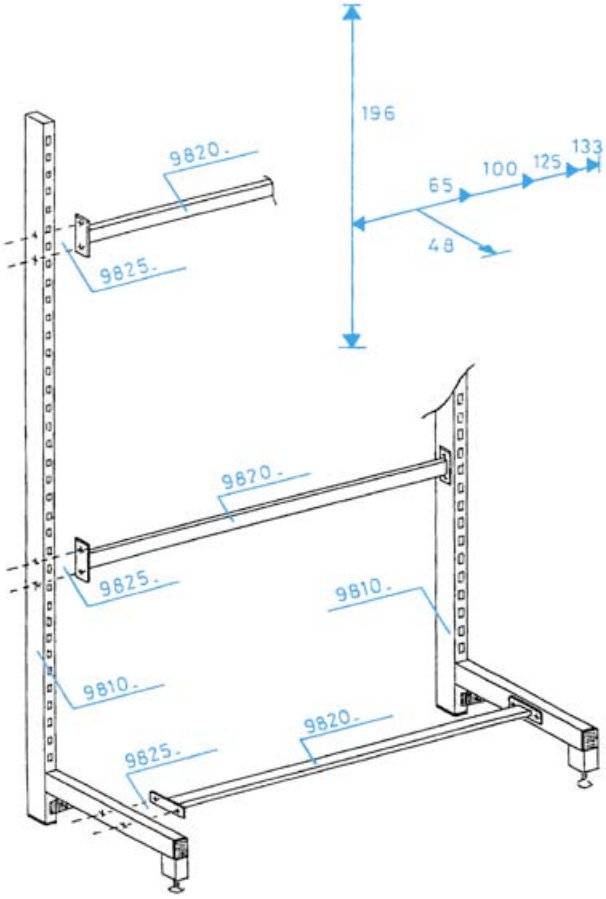
196
65
100
125
133
48
9820.
9825.
9820.
9825.
9810.
9810.
9820.
9825.

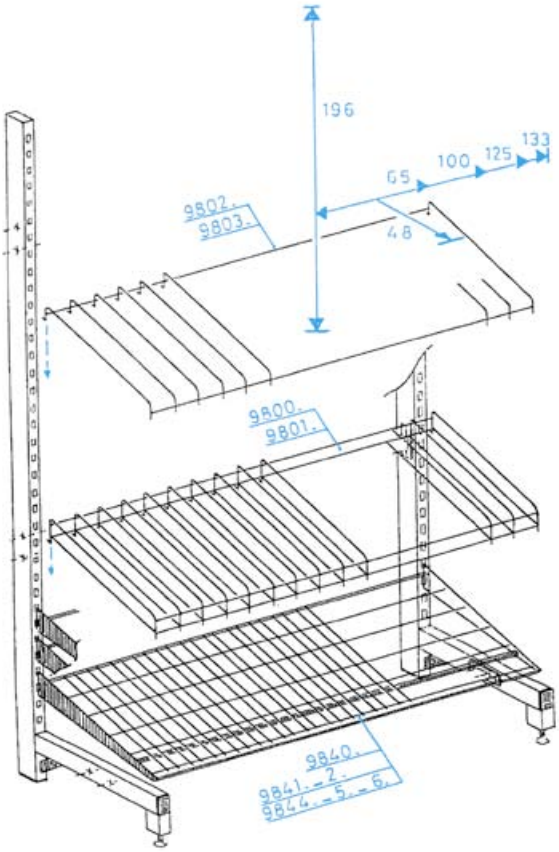
196
65
100
125
133
48
9802.
9803.
9800.
9801.
9840.
9841.-2.
9844.-5.-6.

MOTIP	Név	Alkalmazás	Szélesség	megrendelő sz.
	magas rács	400 ml	65 cm	98 001
	magas rács	400 ml	100 cm	98 002
	magas rács	150 ml	65 cm	98 011
	magas rács	150 ml	100 cm	98 012
	alacsony rács	400 ml	uni	98 021
	alacsony rács	400 ml	65 cm	98 022
	aprú lukú magas rács		100 cm	98 042
	állványláb		uni	98 100
	kőztes elem		65 cm	98 201
	kőztes elem		100 cm	98 202
	csavarkészlet szereléshez		65 cm	98 250
	60 cm magas lyukacsos lemez		100 cm	98 301
	60 cm magas lyukacsos lemez		65 cm	98 302
	30 cm magas lyukacsos lemez		100 cm	98 311
	30 cm magas lyukacsos lemez		100 cm	98 312
	ferde polc	400 ml	65 cm	98 401
	ferde polc	400 ml	100 cm	98 402
	kompakt ferde polc	400 ml	100 cm	98 405
	egyenes polc	400 ml	65 cm	98 421
	egyenes polc	400 ml	100 cm	98 422
	kompakt egyenes polc 1 spray	400 ml	100 cm	98 432
	egyenes polc	150 ml	65 cm	98 461
	egyenes polc	150 ml	100 cm	98 462
	egyenes polc sűrű rácsozás	tömitőpaszták	65 cm	98 481
	egyenes polc sűrű rácsozás	tömitőpaszták	100 cm	98 482
	átlós rúd		65 cm	98 601
	átlós rúd		100 cm	98 602
	reklámtartó rúd		uni	98 606
	reklámtartó		uni	98 610
	KOMPAKT reklám		100 cm	DUN 001
	MOTIP reklám		100 cm	DUN 011
	STRIPING reklám		100 cm	DUN 015
	ragasztófelűlet 17 mm		100 cm	DUN 044
	ragasztófelűlet 26 mm		100 cm	DUN 045
	ragasztófelűlet		65 cm	DUN 046
	kompakt átalakító 1998			DUN 230
	kompakt számok 224 CZ		100 cm	DUN 710
	kompakt számok 420 CZ		100 cm	DUN 711
	kompakt számok 672		100 cm	DUN 802
	ceruzatartó állvány			D 08927
	ceruzatartó			D 08 929
	lukacsos lemez kampók			D 0898 1
	PVC - tár STRIPING - hez		100 cm	D 08 970
	KOMPAKT színskála - legyező			K 4001

TARTALOMJEGYZÉK

Autólakkok és speciális termékek

Kompakt autólakkok 12
Standard autólakkok 12
Standard autólakkok – javítóceruzák 13
Krómspray 13
Keréktárcsa festék spray 13
Fluoreszkáló festék spray 14
Kerámia (kádzománc) spray 14
Radiátor spray 14
Alapozó 15
Alapozó műanyag felületekre 15
Szóró gitt spray 15
Kitöltő spray 16
Metállakk sprayben 16
Kalapácslakk festék 16
Vinyl spray 17
Lökhárítólakk sprayben 17
Hőálló festék spray 17
Cink spray 18
Alu – cink spray 18
Kontroll lakk 18
Töltött flakonok 19
Előtöltött spray töltőpumpa 19

Skoda, opel, suzuki javítósprayek

Škoda akril autólakkok 20
Eredeti Opel javítófesték spray 150 ml 23
Eredeti Suzuki javítófesték spray 150 ml 23

Barkácsfestékek

Univerzális és színtelen lakkok, alapozók 24
Fluoreszkáló, metál, hőálló, króm és speciális lakkok 25
Barkács festékek 150 ml 26
VeryWell akril festék spray 400 ml 26

Autóápolás és kozmetika – Aeroszolok

Ablaktisztító 27
Textiltisztító 27
Gyorsfény wax aeroszol 28
Kátrányeltávolító 28
Lökhárító és gumiápoló aeroszol 28
Tyre repair gumijavító spray 29
Műszerfalápoló spray 29
Műszerfalápoló vizesbázisú 29

Autóápolás és kozmetika – Pumpás kiszerelés

Pumpás üvegtisztító 30
Rovaroldó szélvédőmosó 30
Vízlepergető pumpás 30
Antikondenz páramentesítő pumpás 31
Gyorstisztító 31
Gyorsfényező wax 31
Autopolír és wax 32
Bió és intenzív keréktárcsa tisztító pumpás 32
Lökhárítók fekete színét élénkítő készítmény 32
Bőrápoló és védő 33
Krómtisztító 33
Sampon és wax 33
Színpolírok 34
Karceltávolító 34
Autóápolási kiegészítők fényezéshez 35
Autóápolás gépkocsimosó kiegészítők 35
Autóápolás törlő kiegészítők 35

Autóápolás és kozmetika – Téli termékek

Jégtelenítő zárolajozó 36
Pumpás jégoldó 36
Jégoldó spray 36
Fagyálló ablakmosó folyadék 37
Chocprotect lökhárítóvédő gumicsík 37
Profi szövet ragasztószalagok 37

Műszaki sprayek

Hegesztett felületek védelme 38
Réz spray 38
Szilikon spray 38
Féktisztító 39
Teflon Spray 39
Fehér zsír 39
Elektromos tisztító és védő 40
Hidegindító spray 40
Kontakt tisztító spray 40
Vazelin spray 41
Lánckenő zsír 41
Csavarlazító spray 41
Motortisztító 42
Ragasztó spray 42
Váltó és lánctisztító és védő spray 42
Gázszivárgás – jelző 43
Klíma – tisztító 43
Fúróvágóűregelő spray 44
MPL-20 Multifunkciós spray 44

Kerékpár ápolás

Kerékpártisztító aeroszol 45
Szilikon spray 45
Teflon spray 46
Vazelin spray 46
Lánctisztító 46
Gumijavító 47
Kenőolaj 47

Kiegészítő termékek

MoTip 600 zsírtalanító 48

MoTip Tuning termékek

Silver chrome szett 49
Profi féknyereg festék (féktisztítóval 400 ml) szett 49
Lámpa festék spray (transzparens) 50
Profi gumifestő ceruza stift 50
Féknyereg festék spray 50
Profi tuningoló flip-flop (színváltó) effekt 51
Profi tuningoló szivárvány (színjátszó) effekt 51
Profi effekt alapozó 51
Profi keréktárcsajavító spray és stift 52
Profi motorblokk (hőálló) festékek 52
Trendy line exkluzív ezüsthatású akril festék 52

Védőbevonatok

Átfesthető műanyag alapú kőfelverődés gátló	53
Nem átfesthető bitumen alapú	53
ML Üregvédők	54
Waxos alvázvedők	54

Javítógittek

Poliészter tömítőpaszták (edzőanyaggal)	55
Finom tömítőpaszta (edzőanyaggal)	55
Nitrocellulóz alapú simító finom gitt tubusos	56
»üvegszálas telített« Poliészter alapú tömítőpaszta	56
»üvegszálas telített« Poliészter alapú tömítőpaszta	56
Lamináló készlet	57
Poliészteres gyanta	57
Metál / alumínium tömítőpaszta (edzőanyaggal)	58
Üvegszövet	58
Poliészteres tömítőpaszták és gyanták edzőanyaga	58

Jelfestők 59

PRESTO termékek

Gittek	60
Gittek	60
Alvázvő szórópisztoly csavaros flakonhoz	60
Zajszűrő lemez	60
Szilárdító anyagok és egyéb	61
Professzionális tapaszok	61
Ubs	61
Presto kéztisztítók	62
Presto kipufogó javítók	62
Presto bob fémragasztó	62
Presto bob rozsdamaró szett	62
Rozsdasemlegesítő folyadék	63
Rozsdaradírozó ceruza	63
Presto rozsdátlanító	63
Presto rozsdásodásgátló	63
Akrilálló rozsdásodásgátló alapozó	63

Állványok 64